2015Ä?°?

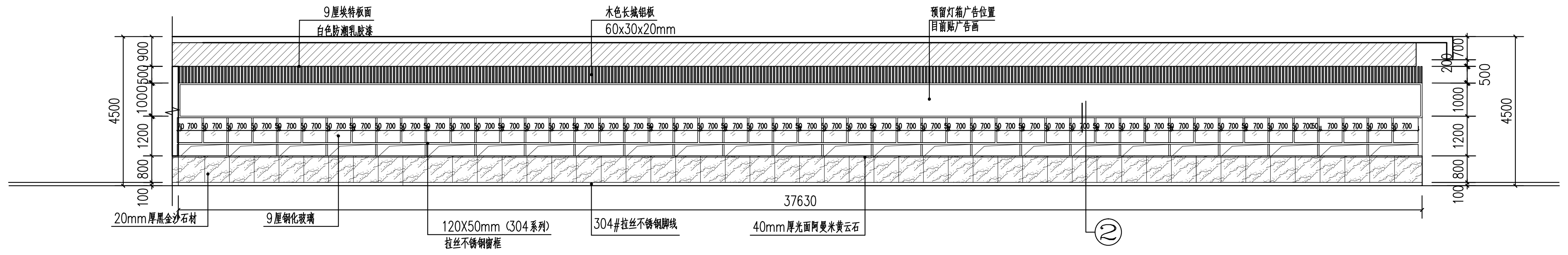

9厘埃特板面
白色防潮乳胶漆
木色长城铝板
60x30x20mm
预留灯箱广告位置
目前贴广告画
4500
900
500
1000
1200
800
100
700
200
37630
20mm厚黑金沙石材
9厘钢化玻璃
120X50mm (304系列)
拉丝不锈钢窗框
304#拉丝不锈钢脚线
40mm厚光面阿曼米黄云石
②

1 P-01 首层大餐厅北立面图 1:100

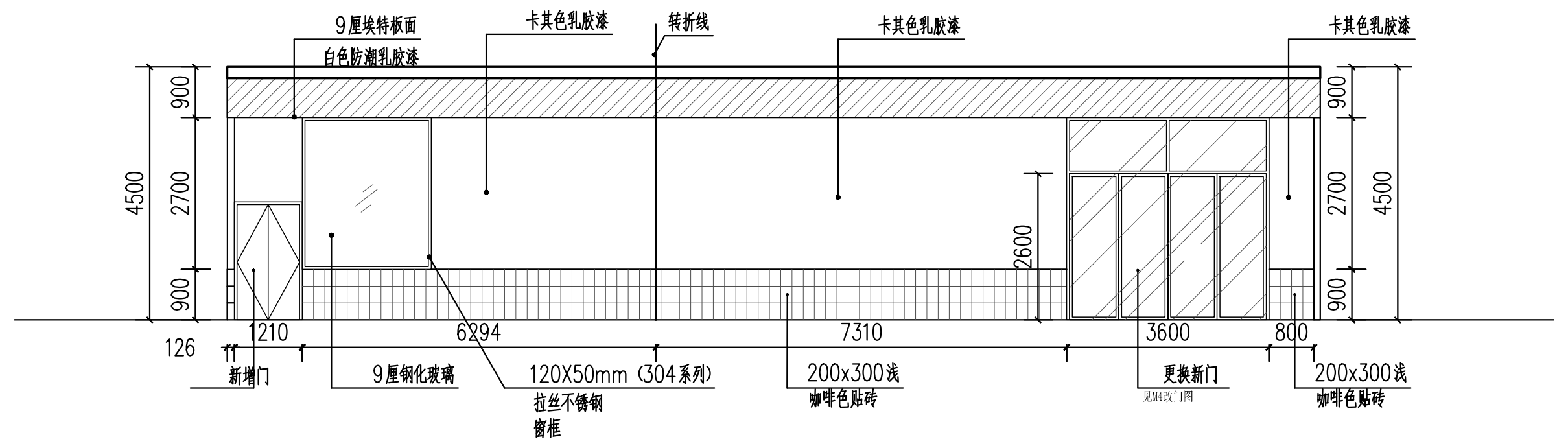

9厘埃特板面
白色防潮乳胶漆
卡其色乳胶漆
转折线
卡其色乳胶漆
卡其色乳胶漆
4500
900
2700
900
2600
126
1210
6294
7310
3600
800
新增门
9厘钢化玻璃
120X50mm (304系列)
拉丝不锈钢
窗框
200x300浅
咖啡色贴砖
更换新门
见M4改门图
200x300浅
咖啡色贴砖

2 P-01 首层大餐厅东立面图 1:100

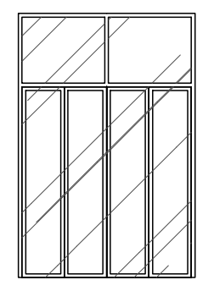

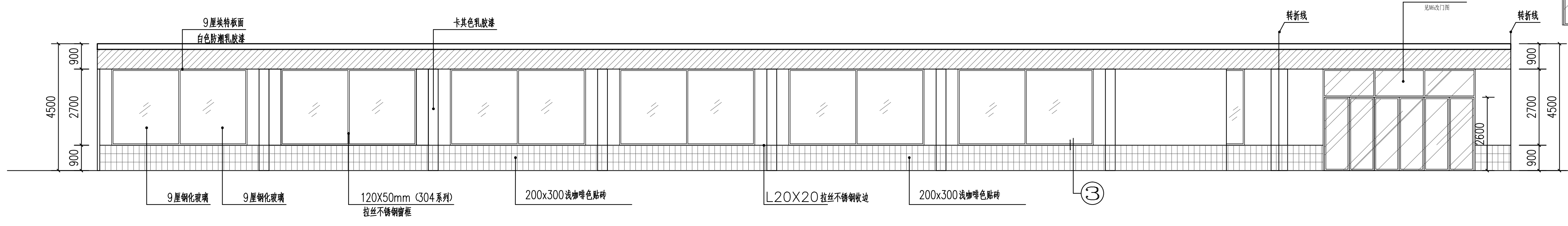

9厘埃特板面
白色防潮乳胶漆
卡其色乳胶漆
转折线
更换新门
见M4改门图
转折线
4500
900
2700
900
2600
9厘钢化玻璃
9厘钢化玻璃
120X50mm (304系列)
拉丝不锈钢窗框
200x300浅咖啡色贴砖
L20X20拉丝不锈钢收边
200x300浅咖啡色贴砖
③

3 P-01 首层大餐厅南立面图 1:100

墙身做80mm地砖脚线，砖脚线同地面材料一样

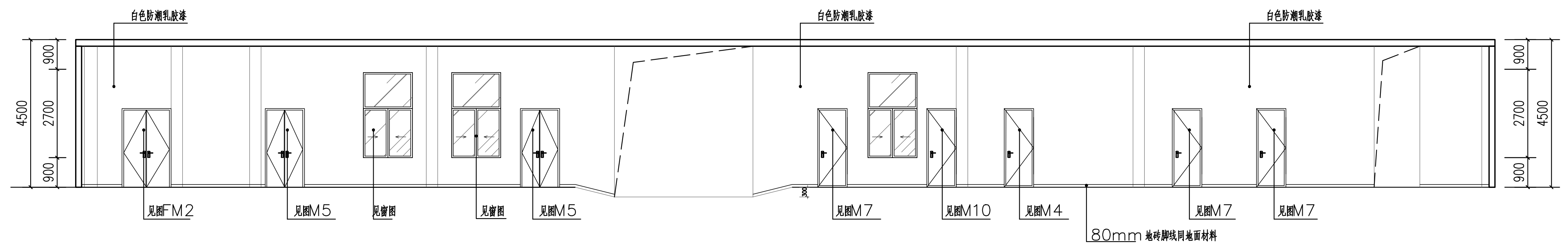

白色防潮乳胶漆
白色防潮乳胶漆
白色防潮乳胶漆
4500
900
2700
900
见图FM2
见图M5
见窗图
见窗图
见图M5
见图M7
见图M10
见图M4
见图M7
见图M7
80mm地砖脚线同地面材料

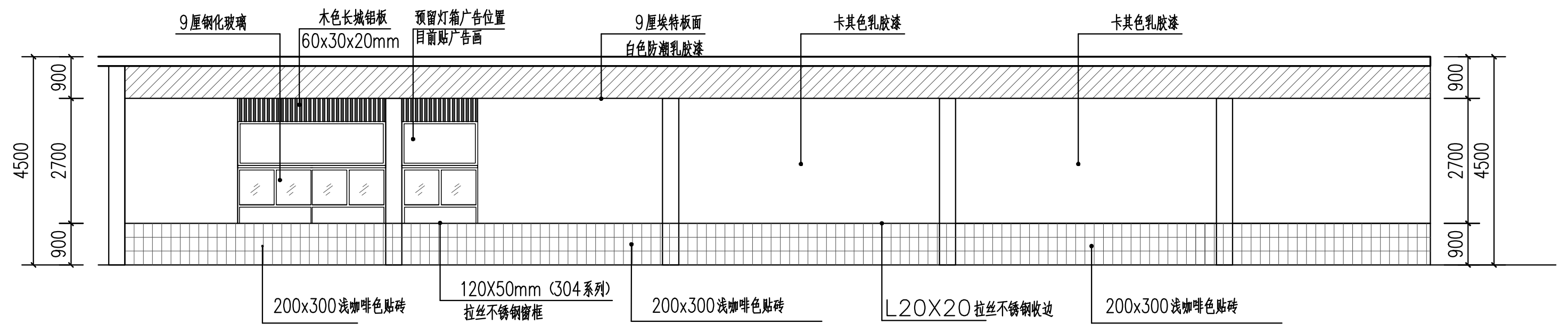

9厘钢化玻璃
木色长城铝板
60x30x20mm
预留灯箱广告位置
目前贴广告画
9厘埃特板面
白色防潮乳胶漆
卡其色乳胶漆
卡其色乳胶漆
4500
900
2700
900
200x300浅咖啡色贴砖
120X50mm (304系列)
拉丝不锈钢窗框
200x300浅咖啡色贴砖
L20X20拉丝不锈钢收边
200x300浅咖啡色贴砖

4 P-01 首层小餐厅东立面图 1:100

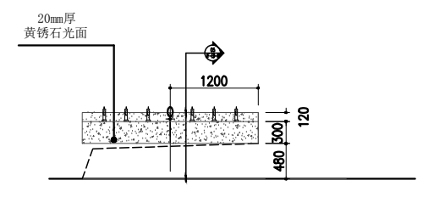

20mm厚
黄锈石光面
1200
120
300
480

13 P-01 洗手台 1:100

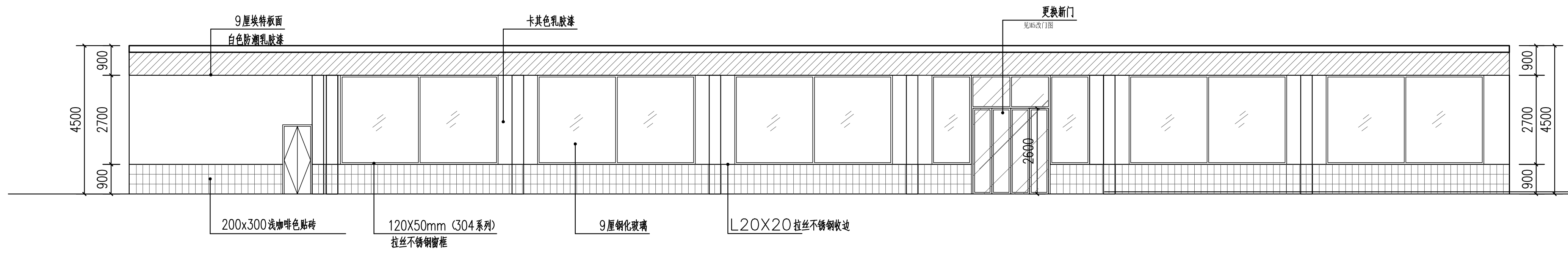

9厘埃特板面
白色防潮乳胶漆
卡其色乳胶漆
更换新门
见M5改门图
4500
900
2700
900
2600
200x300浅咖啡色贴砖
120X50mm (304系列)
拉丝不锈钢窗框
9厘钢化玻璃
L20X20拉丝不锈钢收边

5 P-01 首层小餐厅西立面图 1:100

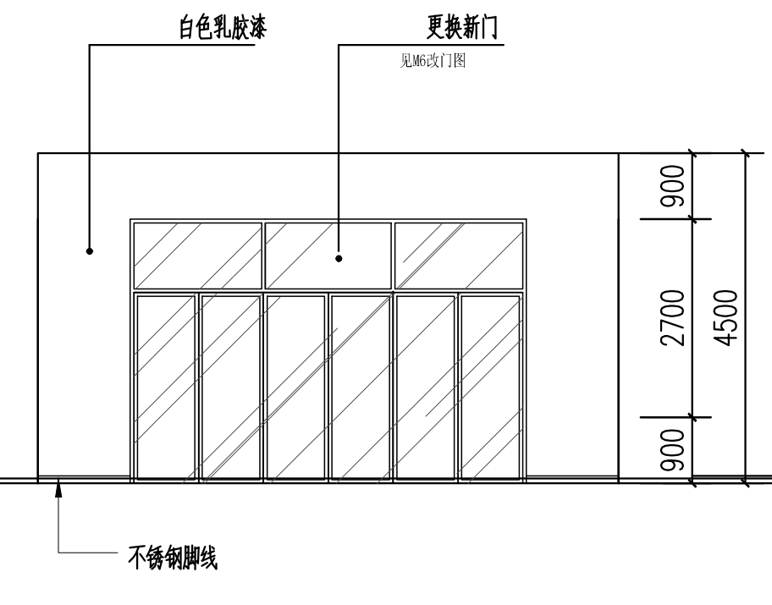

白色乳胶漆
更换新门
见M6改门图
900
2700
4500
900
不锈钢脚线

6 L-02 首层主入口立面图 1:100

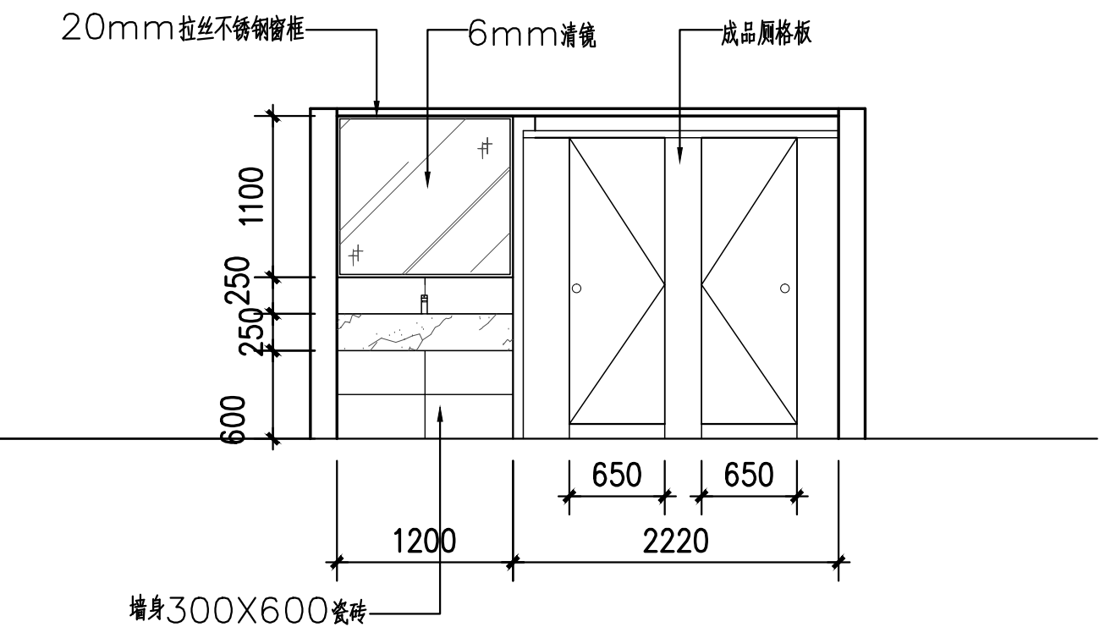

20mm拉丝不锈钢窗框
6mm清镜
成品厕格板
1100
250
250
600
650
650
1200
2220
墙身300X600瓷砖

7 P-01 首层卫生间立面图 1:50

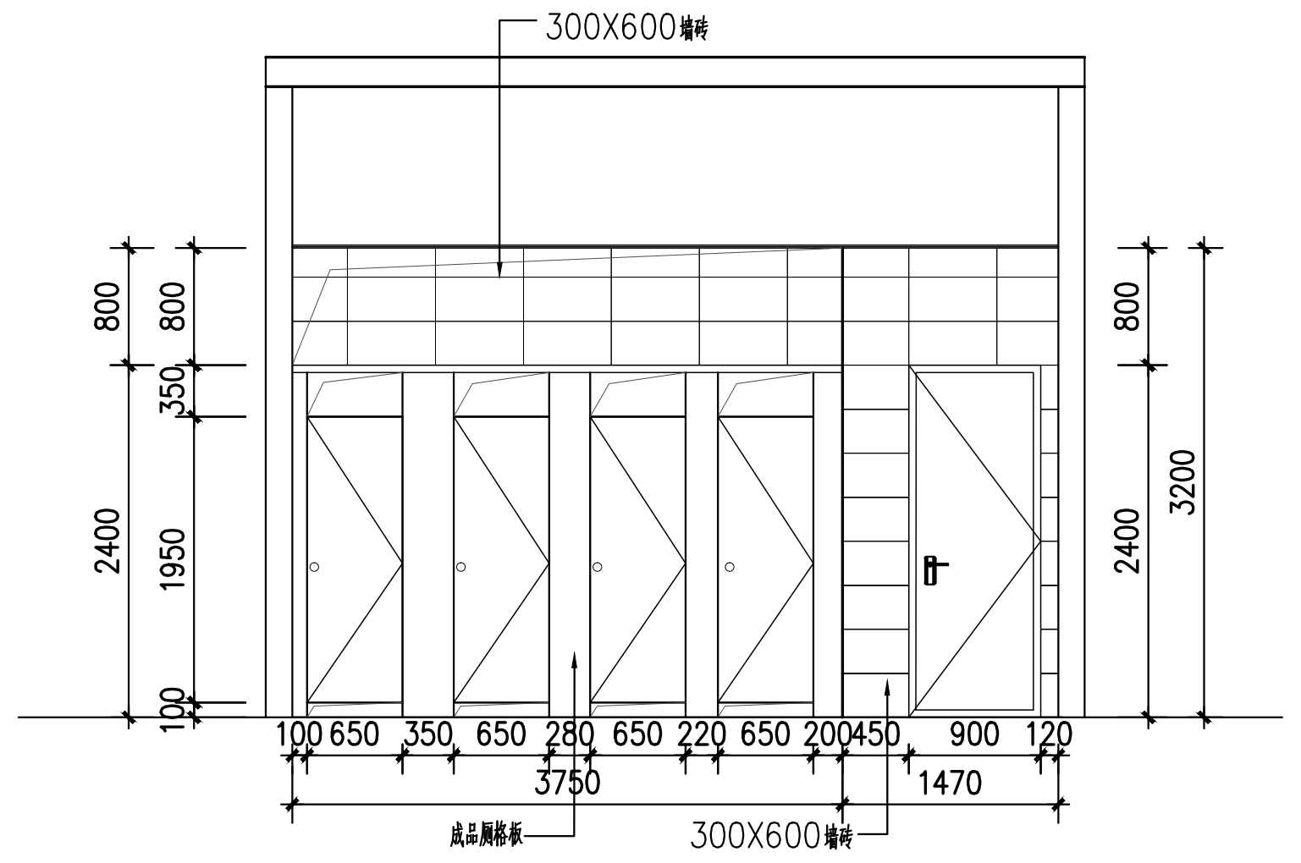

300X600墙砖
800
350
2400
1950
100
3200
100
650
350
650
280
650
220
650
200
450
900
120
3750
1470
成品厕格板
300X600墙砖

9 P-01 首层男厕立面图 1:50

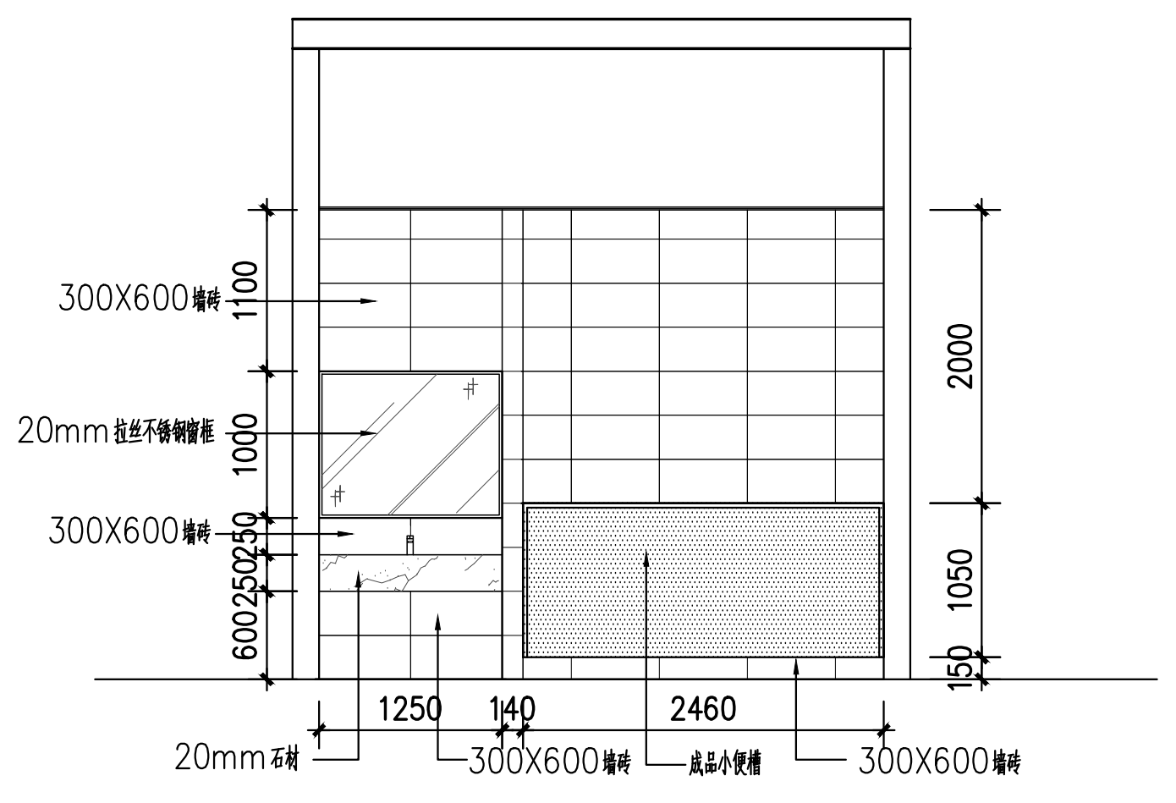

300X600墙砖
20mm拉丝不锈钢窗框
300X600墙砖
1100
1000
250
250
600
2000
1050
150
1250
140
2460
20mm石材
300X600墙砖
成品小便槽
300X600墙砖

8 P-01 首层男厕立面图 1:50

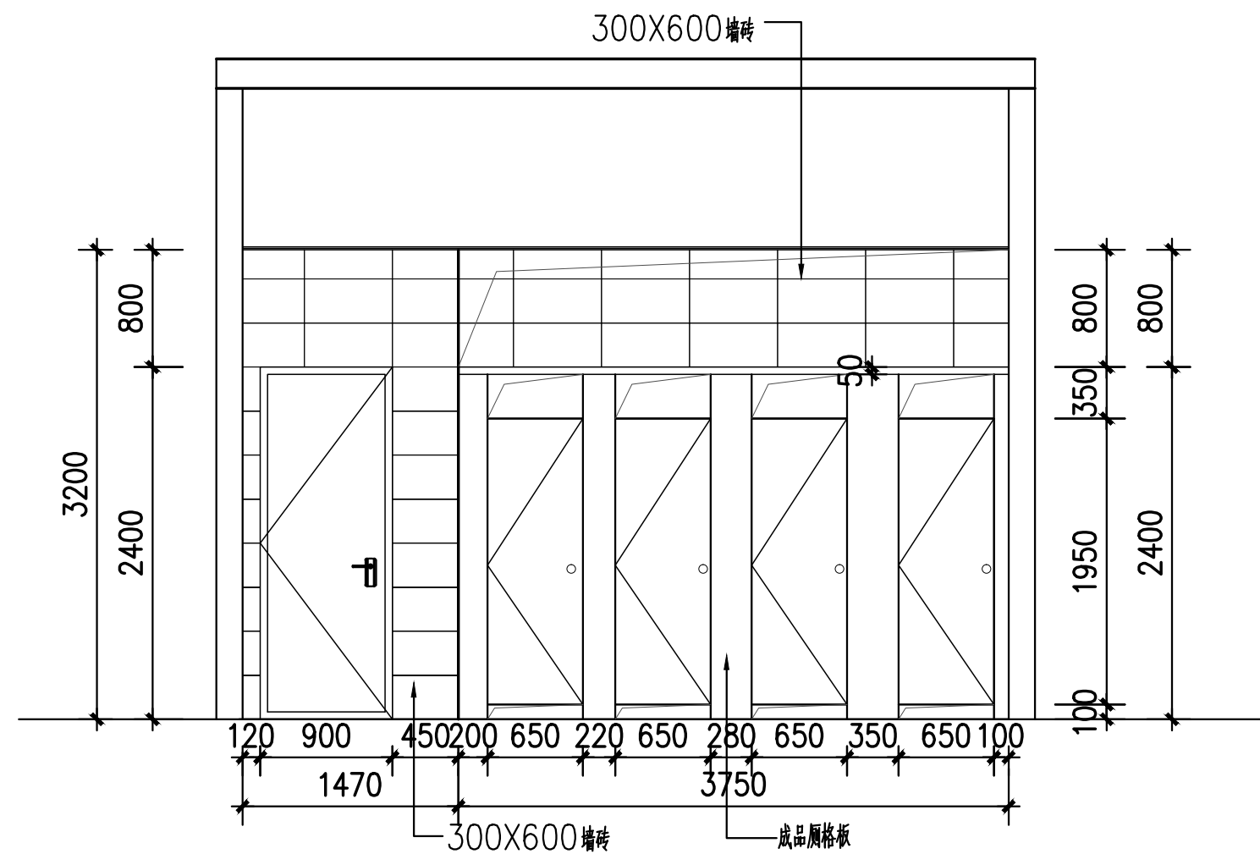

300X600墙砖
3200
2400
800
350
1950
100
50
120
900
450
200
650
220
650
280
650
350
650
100
1470
3750
300X600墙砖
成品厕格板

10 P-01 首层女厕立面图 1:50

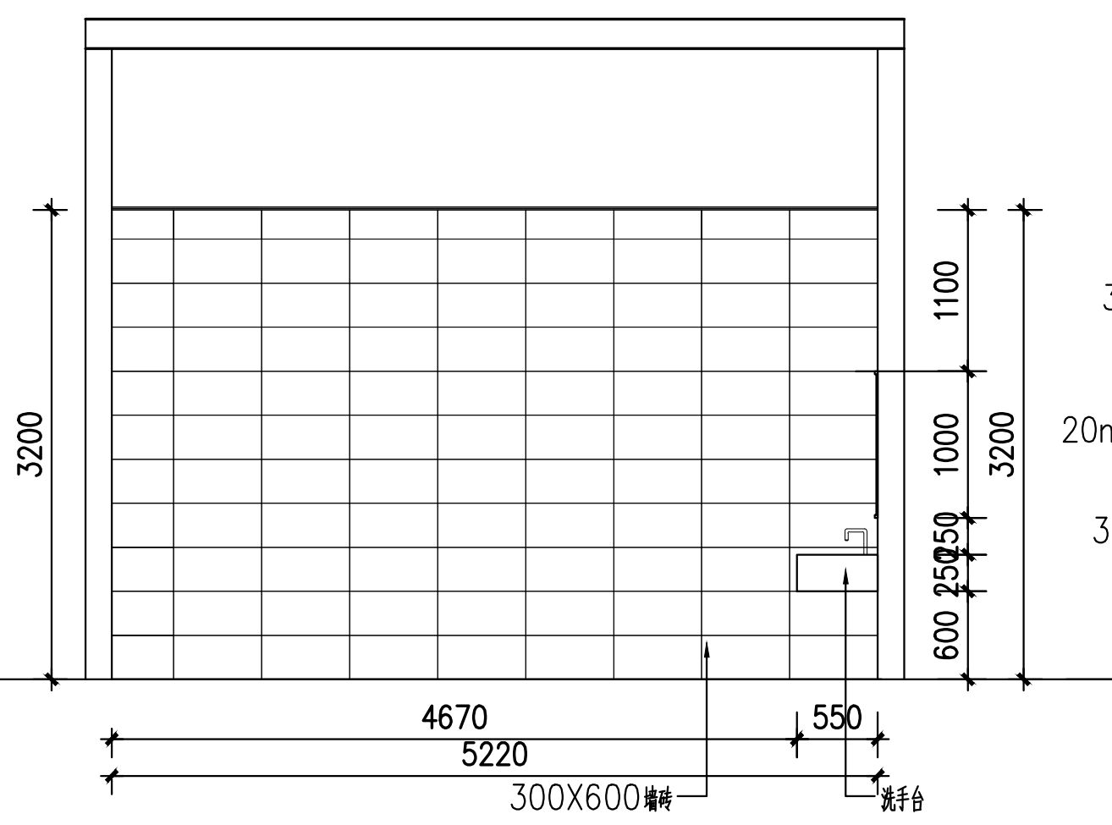

3200
1100
1000
250
250
600
4670
550
5220
300X600墙砖
洗手台

11 P-01 首层女厕立面图 1:50

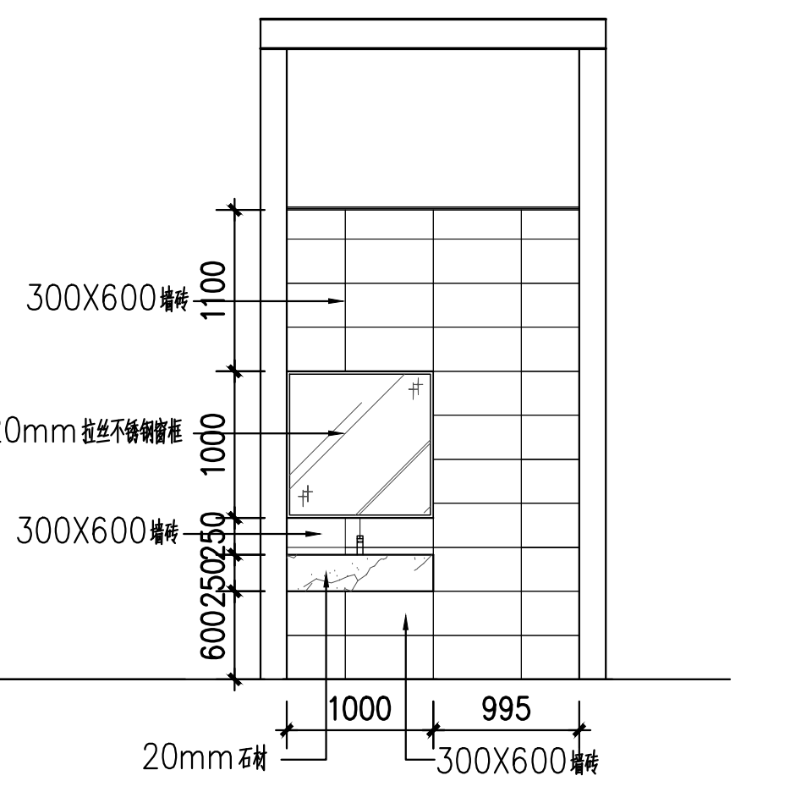

300X600墙砖
20mm拉丝不锈钢窗框
300X600墙砖
1100
1000
250
250
600
1000
995
20mm石材
300X600墙砖

12 P-01 首层女厕立面图 1:50

此次设计只包含翻新不包含消防设计

版权所有，不得复制、套用。
ALL RIGHTS RESERVED,DON' T COPIED,REPRODUCED.

广东建筑艺术设计院有限公司
GUANGDONG ARCHITECTURAL ARTISTIC DESIGN INSTITUTE CO.,LTD
■建筑行业(建筑工程)甲级 A144004519
■城乡规划编制乙级
■市政行业(道路工程、排水工程)专业乙级
■风景园林工程设计专项乙级
地址:广州市天河区黄埔大道中309号自编3-09A
电话：(020)38031603 传真：(020)38031690

会签栏 COUNTER SIGNATURE

建 筑 ARCHI.		电 气 ELEC.	
结 构 STRUCT.		暖 通 HVAC.	
给排水 PLUMBING			

签章区 STAMP AREA

版次 NO.	修改内容 DESCRIPTION	日期 DATE

建设单位 CLIENT
广东财经大学

项目名称 PROJECT
广州校区学二饭堂改造

子项目名称 SUB-PROJECT

图纸名称 TITLE
Ⅰ段、Ⅱ段首层立面图

制 图 DRAWING BY	吴新红	吴新红
设 计 DESIGNED BY	吴新红	
校 对 CHECKED BY	古新辉	
专业负责 SPECIALTY CHIEF	黄履优	
项目负责 PROJECT CHIEF	黄履优	
审 核 EXAMINED BY	黄履优	
审 定 APPROVED BY	李坚	

图号 DRAWING NO. 1L-1
业务号 JOB NO. 2015-159A
出图日期 DATE 2019.04.09

专 业 DISCIPLINE	装 修	设计阶段 STAGE	施工图
比 例 SCALE	1:100	规 格 SIZE	A0

条形码,二维码 BARCODE,QR CODE